ԳՈՏԻՆԵՐԻ ԴԱՍԱՎՈՐՈՒԹՅԱՆ ՍԽԵՄԱ

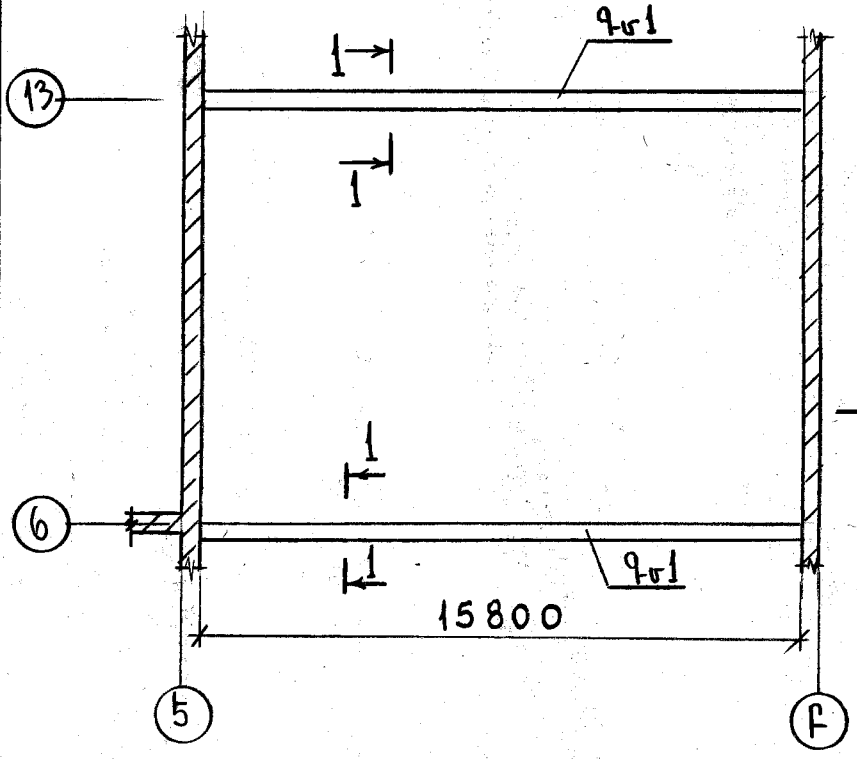

1 – 1

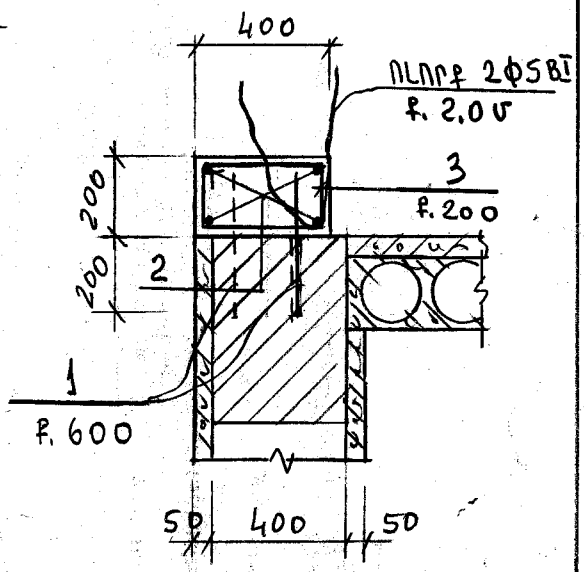

ԴԻՐՔ „3"

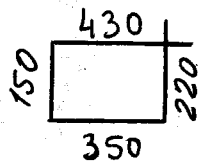

ՄԱՍՆԱԳԻՐ ՄԵԿ ԷԼԵՄԵՆՏԻ ՀԱՄԱՐ						
ՖՈՐՄ	ԳՈՏԻ	ՁԻԿՆ	ՆՇԱՆԱԿՈՒՄ	ԱՆՎԱՆՈՒՄ	ՔԱՆ. ՀԱՏ	ԾԱՆՈԹ.
				ՄԻԱՁՈՒՅԼ ԳՈՏԻ Գտ 1 (2 ՀԱՏ)		
				ՄԱՇՐԱՄԱՍԵՐ		
		1		Φ12 A500C; l=400	10	0,4կգ
		2		Φ12 A500C; $l_{ընդ}$=66,0մ	—	59,0կգ
		3		Φ6 AcI; l=1150	80	0,3կգ
				ԲԵՏՈՆԱՅԻՆ ԾԱԽՍԸ		
				ԲԵՏՈՆ B15 ԴԱՍԻ	—	1,3մ³

1. ԱՆՑՔԵՐԻ ՇԱՂԱՓՈՒՄ ՔԱՐԵ ՊԱՏԻ ՄԵՋ Ø16մմ, L=200մմ – 20հատ:
2. ԱՆՑՔԵՐԻ ԼՑԱՓԱԿՈՒՄ ՊՈԼԻՄԵՐՑԵՄԵՆՏԱՅԻՆ ՇԱՂԱԽՈՎ – 1.0դմ³:
3. ԱՄՐԱՆԱՅԻՆ ՈԼՈՐՔ Ø5 B-I – 10.0կգ:

ՏՆՕՐԵՆ	Մ.ՀՈՒՄՆՅԱՆ		TGQ - 07 ԾԱՂԿԱՇԵՆԻ ՄԻՋՆԱԿԱՐԳ ԴՊՐՈՑԻ ՎԵՐԱԿԱՌՈՒՑՈՒՄ			
ՆԳՃ	Ն.ՍՏԵՓԱՆՅԱՆ					
ՆԱԽԱԳԾԵՑ	Ն.ՍՏԵՓԱՆՅԱՆ		ՃԱՐՏԱՐԱՊԵՏԱՇԻՆԱՐԱՐԱԿԱՆ ՄԱՍ	ՓՈՒԼ	ԹԵՐԹ	ԹԵՐԹԵՐ
ՍՏՈՒԳԵՑ	Ն.ՍՏԵՓԱՆՅԱՆ			ԱՆ	ՃԾ-44	59
			ԳՈՏԻՆԵՐԻ ԴԱՍԱՎՈՐՈՒԹՅԱՆ ՍԽԵՄԱ: ՄԱՍՆԱԳԻՐ:	«ՄԱՌԱ ԵՎ ԴՈՒՍՏԵՐ» ՍՊԸ		